AG Trucks

Kalmar Steering spindle. Hub

CARACTERÍSTICAS GENERALES

ID	34474
Marca	Kalmar
Tipo	Steering spindle. Hub
Construcción	Eje

CARACTERÍSTICAS TÉCNICAS

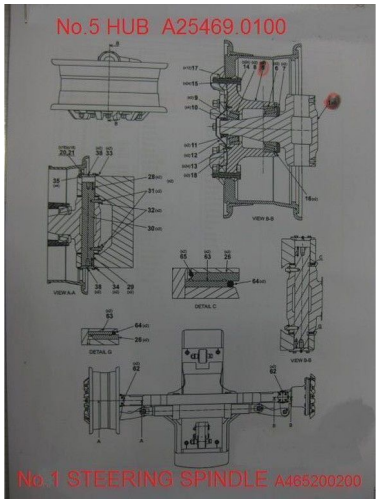

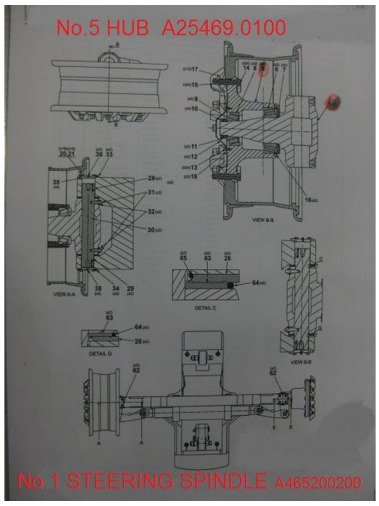

EXTRAS

DESCRIPCIÓN

Daños: ninguno

Vlietweg 10, 4791 EZ Klundert
Tel.: +31 (0) 168 405 300